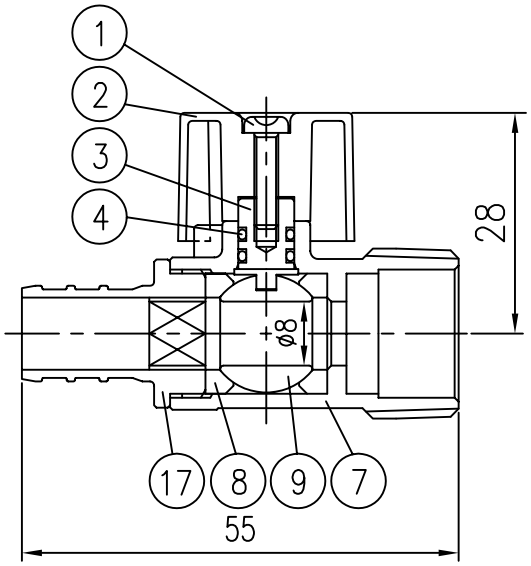

NO	PART	PCS	MATERIAL	REMARKS
17	END PLUG	1	B16-C36000	
9	BALL DISC	1	B16-C36000	
8	BALL DISC PACKING	2	EPDM or PTFE	
7	BODY	1	B124-C37700	
4	O-RING	2	NBR	
3	STEM	1	B16-C36000	
2	HANDLE	1	B86	
1	HANDLE SCREW	1	AISI-1010	

FIG:F1331SPM

△											END PLUG TYPE
△				件號	零 件 名 稱				件數	材 質	規 範
△				比例	1/1	單位	M/M	第三角法	名稱	1/2MIP X 1/2PEX BALL TYPE SUPPLY STOP VALVE	
順序	修 訂 事 項		日期	修訂者							
設計	林 鴻 儒 04年05月24日	會簽			審核		富山閥門實業(蘇州)有限公司		圖號	PF-00-25	△1

FST809-1 A4(210x297)