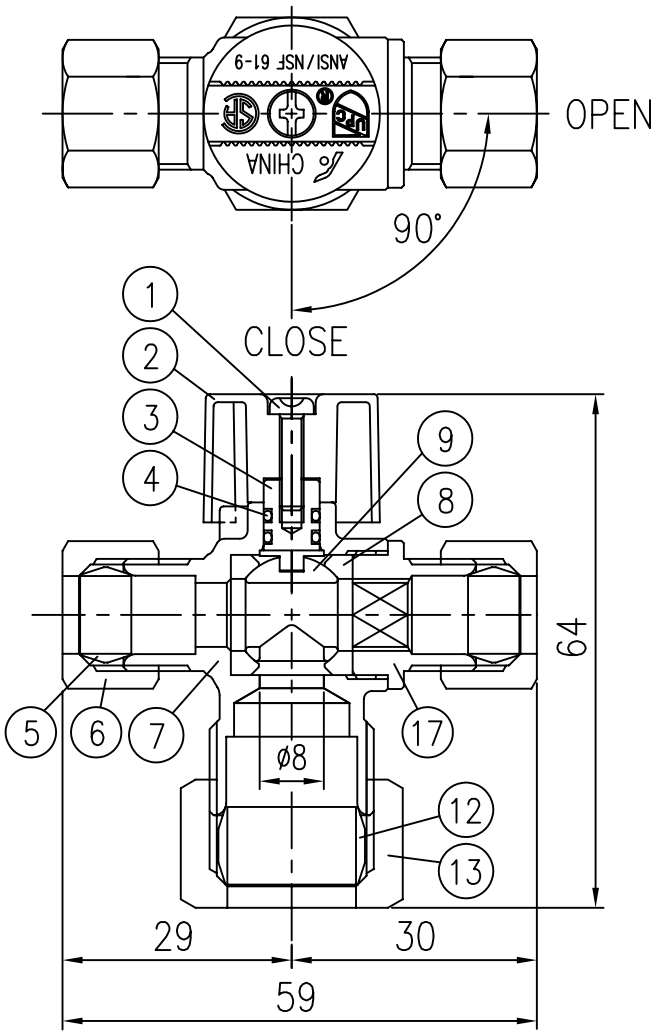

NO	PART	PCS	MATERIAL	REMARKS
17	END PLUG	1	B16-C36000	3/8"
13	COMPRESSION NUT	1	B16-C36000	5/8"
12	COMPRESSION RING	1	B135-C26000	5/8"
9	BALL DISC	1	B16-C36000	
8	BALL DISC PACKING	2	EPDM or PTFE	
7	BODY	1	B124-C37700	
6	COMPRESSION NUT	2	B16-C36000	3/8"
5	COMPRESSION RING	2	B135-C26000	3/8"
4	O-RING	2	NBR	
3	STEM	1	B16-C36000	
2	HANDLE	1	B86	
1	HANDLE SCREW	1	AISI-1010	

FIG:F1331DRN

順序	修訂事項	日期	修訂者	件號	零件名稱	件數	材質	規範
△								
△								
△								

比例	1/1	單位	M/M	第三角法	名稱	5/8RN X 3/8.OD X 3/8.OD BALL TYPE SUPPLY STOP DUAL OUTLET					
設計	林鴻儒 04年05月24日	會簽			審核	富山閥門實業(蘇州)有限公司	圖號	PF-00-27	△1		

FST809-1 A4(210x297)