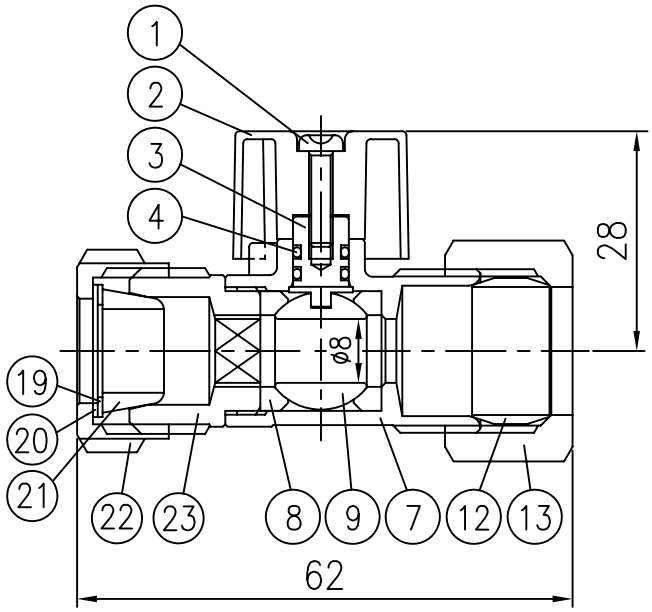

23	END PLUG	1	B16-C36000	
22	SLIP NUT	1	B16-C36000	
21	SLIP PACKING	1	NBR	
20	1/2 SLIP WASHER	1	B36-C26800	
19	7/16 SLIP WASHER	1	B36-C26800	
13	COMPRESSION NUT	1	B16-C36000	5/8"
12	COMPRESSION RING	1	B135-C26000	5/8"
9	BALL DISC	1	B16-C36000	
8	BALL DISC PACKING	2	EPDM or PTFE	
7	BODY	1	B124-C37700	
4	O-RING	2	NBR	
3	STEM	1	B16-C36000	
2	HANDLE	1	B86	
1	HANDLE SCREW	1	AISI-1010	
NO	PART	PCS	MATERIAL	REMARKS

FIG:F1131SSJN

△											END PLUG TYPE
△				件號	零 件 名 稱				件數	材 質	規 範
△				比例	1/1	單位	M/M	第三角法	名稱	5/8RN X 1/2-7/16 SLIP JOINT BALL TYPE SUPPLY STOP VALVE	
順序	修 訂 事 項		日期	修訂者							
設計	林鴻儒 04年05月24日	會簽	審核	富山閥門實業(蘇州)有限公司					圖號	PF-00-19-1	△1

FST809-1 A4(210x297)